A—A

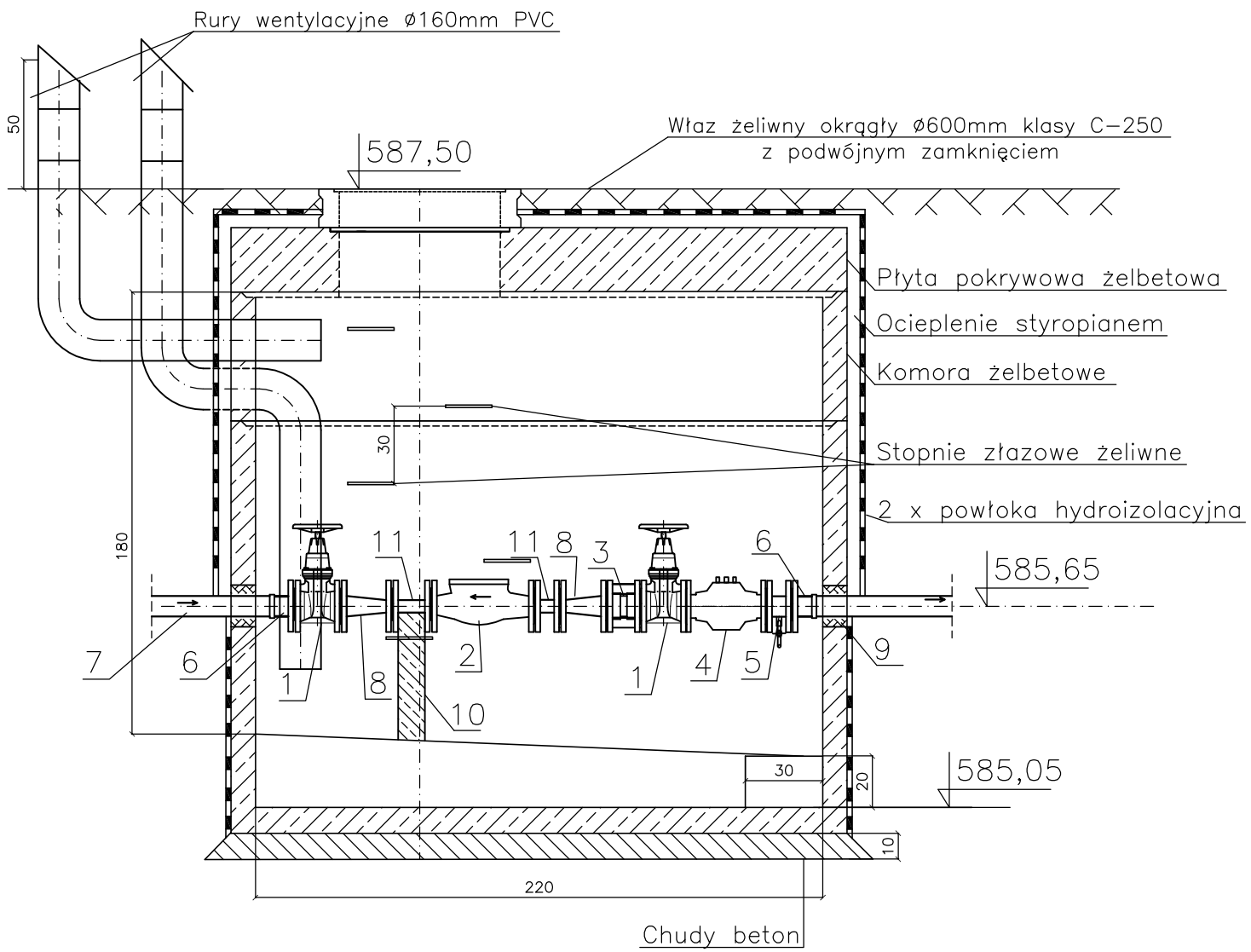

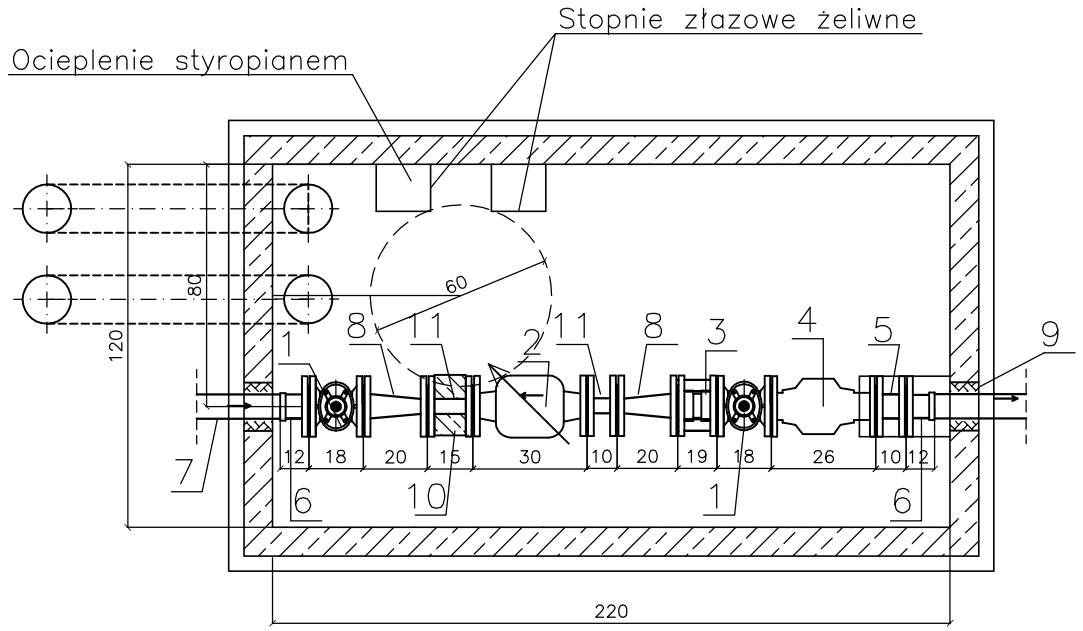

OZNACZENIA:

1—Zasuwa kołnierzowa DN80mm
2—Wodomierz jednostrumieniowy DN50
3—Łącznik regulacyjny kołnierzowy DN80mm
4—Zawór zwrotny antyskażeniowy typ EA DN80
5—Opaska do nawiercania DN80, z zaworem spustowym DN20
6—Łącznik rurowo—kołnierzowy DN80mm
7—Przewód wodociągowy ø90x5,4mm PE
8—Redukcja DN80/D50 kołnierzowa
9—Przejście szczelne przez ścianę dla rur PE
10—Podpora 150x200 z betonu B25
11—Prostka kolnierzowa DN50

PAMAR PROJEKT	PAMAR-PROJEKT-JACEK GRUBA Projektowanie, nadzór, doradztwo ul. Kukułcza 4, 86-061 Brzoza	TEMAT: PRZEBUDOWA STADIONU MIEJSKIEGO W KARPACZU WRAZ Z INFRASTRUKTURĄ TOWARZYSZĄCĄ
NAZWA RYSUNKU:	KOMORA WODOMIERZOWA St.w.	SKALA: 1:25
ADRES:	ul. Krótka 4 , 58-540 Karpacz, dz. nr ewid. 368, 367/18, 356/1 i 542 obr. Karpacz 0002; dz. nr ewid. 244 obr. Karpacz 0004	NR RYS.: S-09
INWESTOR:	GMINA KARPACZ ul. Konstytucji 3-go Maja 54, 58-540 Karpacz	
BRANŻA:	SANITARNA - INSTALACJE ZEWNĘTRZNE	DATA: 16.09.2016
OPRACOWAŁ:	mgr inż. Paweł Gruba	
PROJEKTOWAŁ:	mgr inż. Wojciech Kabaciński nr upr.bud. KUP/0173/PWOS/09 specjalność: instalacje sanitarne	
SPRAWDZIŁ:	mgr inż. Tomasz Kochanowski nr upr.bud. KUP/0055/POOS/10 specjalność: instalacje sanitarne	