A-A

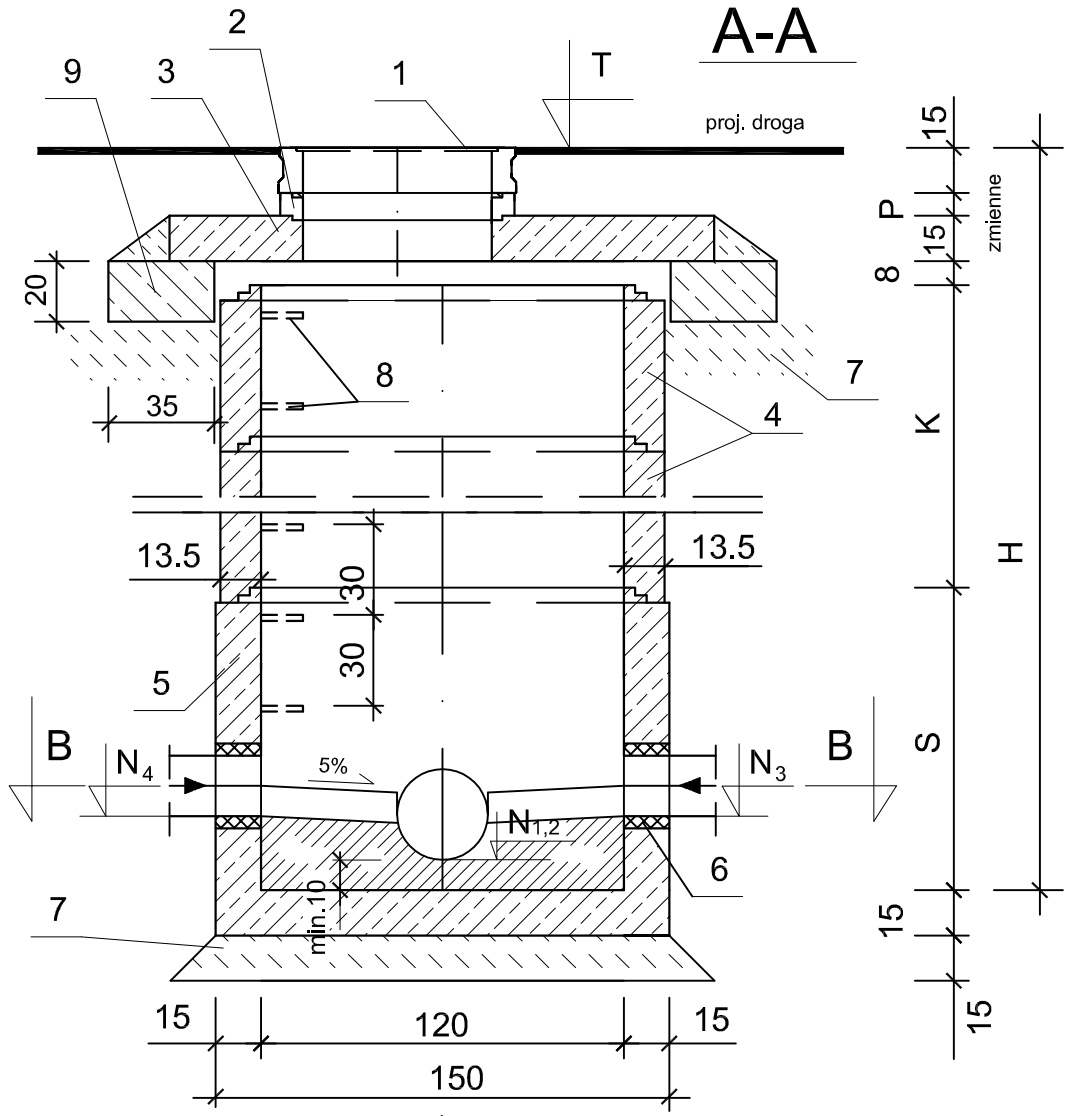

B-B

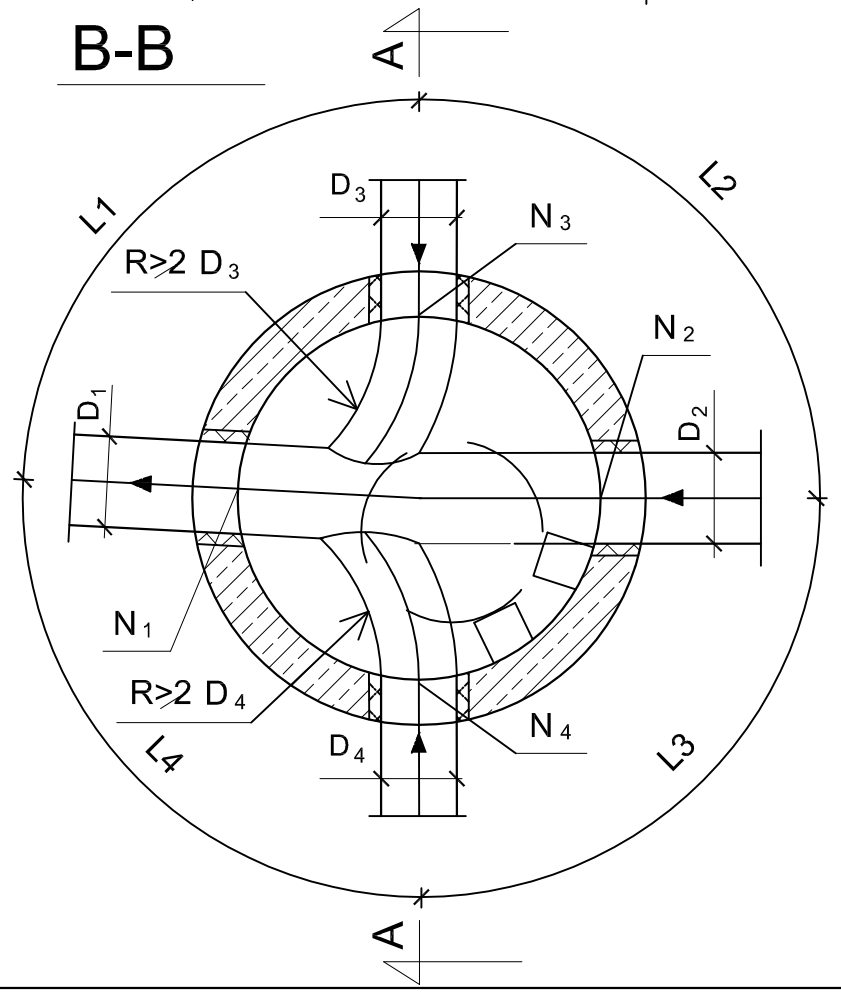

OZNACZENIA:

1-Właz żeliwny okrągły Ø600mm klasy D (400kN) zabezpieczony przed obrotem przy najeździe, bez rygli i zamków wg PN-EN 124/2000
2-Prefabrykowany pierścień dystansowy betonowy Ø625mm
3-Płyta pokrywowa żelbetowa Ø2170/1200x15mm
4-Prefabrykowane kręgi żelbetowe Ø1200mm klasy C35/45
5-Prefabrykowane dno studzienki betonowe Ø1200mm klasy C35/45
6-Przejście szczelne przez ścianę dla rur PVC o średnicy D -osadzić fabrycznie
7-Chudy beton
8-Stopnie złazowe żeliwne
9-Pierścień odciążający na studzienkę Ø1200mm

UWAGA:

1. Studzienki kanalizacyjne wykonać zgodnie z normą PN-B-10729:1999.

PAMAR PROJEKT	PAMAR-PROJEKT-JACEK GRUBA Projektowanie, nadzór, doradztwo ul. Kukułcza 4, 86-061 Brzoza	TEMAT: PRZEBUDOWA STADIONU MIEJSKIEGO W KARPACZU WRAZ Z INFRASTRUKTURĄ TOWARZYSZĄCĄ
NAZWA RYSUNKU:	STUDNIA KANALIZACYJNA Ø1,2M	SKALA: 1:25
ADRES:	ul. Krótka 4 , 58-540 Karpacz, dz. nr ewid. 368, 367/18, 356/1 i 542 obr. Karpacz 0002; dz. nr ewid. 244 obr. Karpacz 0004	NR RYS.: S-11
INWESTOR:	GMINA KARPACZ ul. Konstytucji 3-go Maja 54, 58-540 Karpacz	
BRANŻA:	SANITARNA - INSTALACJE ZEWNĘTRZNE	DATA: 16.09.2016
OPRACOWAŁ:	mgr inż. Paweł Gruba	
PROJEKTOWAŁ:	mgr inż. Wojciech Kabaciński nr upr.bud. KUP/0173/PWOS/09 specjalność: instalacje sanitarne	
SPRAWDZIŁ:	mgr inż. Tomasz Kochanowski nr upr.bud. KUP/0055/POOS/10 specjalność: instalacje sanitarne	