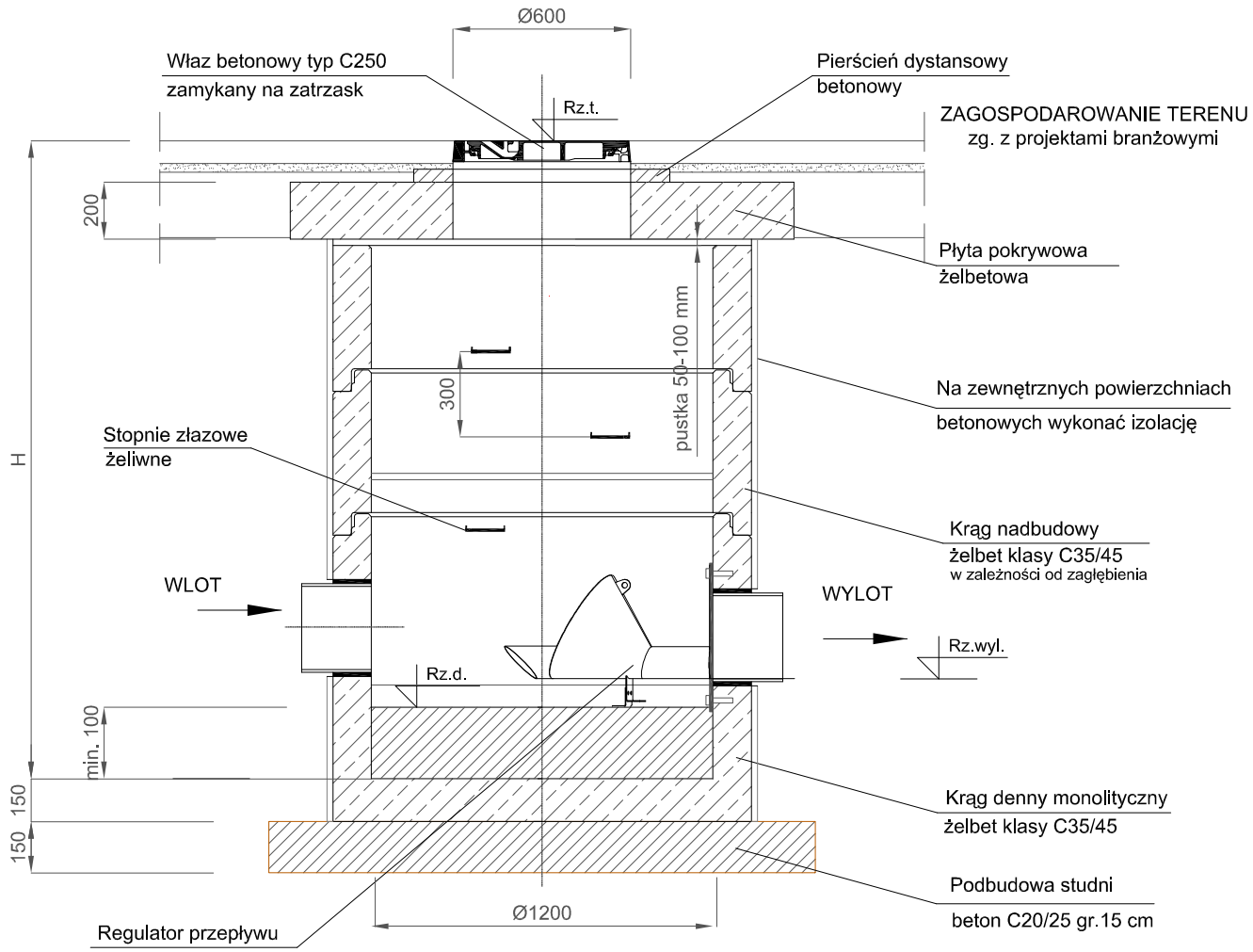


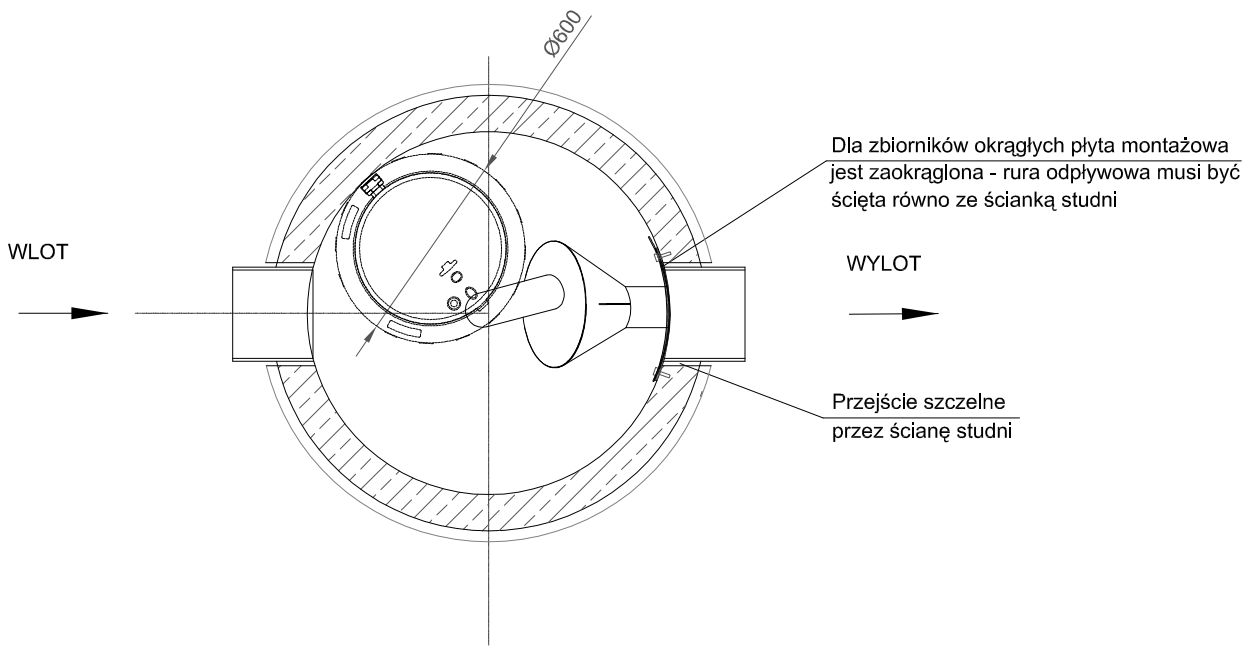


SZCZEGÓŁ POŁACZENIA
ELEMENTÓW STUDNI

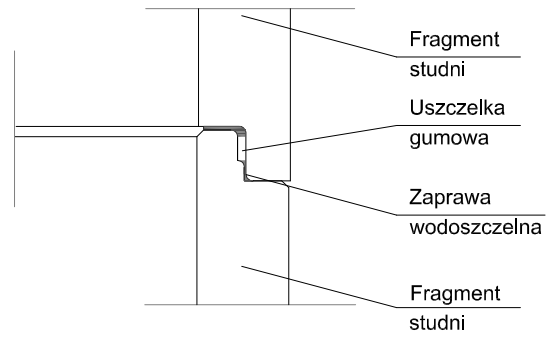


| | | |
|---|---|---|
| PAMAR PROJEKT | PAMAR-PROJEKT-JACEK GRUBA<br>Projektowanie, nadzór, doradztwo<br>ul. Kukułcza 4, 86-061 Brzoza | TEMAT:<br>PRZEBUDOWA STADIONU MIEJSKIEGO W KARPACZU WRAZ Z INFRASTRUKTURĄ TOWARZYSZĄCĄ |
| NAZWA RYSUNKU: | STUDNIA Z REGULATOREM ODPŁYWU | SKALA: 1:25 |
| ADRES: | ul. Krótka 4 , 58-540 Karpacz, dz. nr ewid. 368, 367/18, 356/1 i 542 obr. Karpacz 0002; dz. nr ewid. 244 obr. Karpacz 0004 | NR RYS.: S-18 |
| INWESTOR: | GMINA KARPACZ<br>ul. Konstytucji 3-go Maja 54, 58-540 Karpacz | |
| BRANŻA: | SANITARNA - INSTALACJE ZEWNĘTRZNE | DATA: 16.09.2016 |
| OPRACOWAŁ: | mgr inż. Paweł Gruba | |
| PROJEKTOWAŁ: | mgr inż. Wojciech Kabaciński<br>nr upr.bud. KUP/0173/PWOS/09<br>specjalność: instalacje sanitarne | |
| SPRAWDZIŁ: | mgr inż. Tomasz Kochanowski<br>nr upr.bud. KUP/0055/POOS/10<br>specjalność: instalacje sanitarne | |