PODCIĄG POZ.3.4 25X40cm

WYKONAĆ 1X

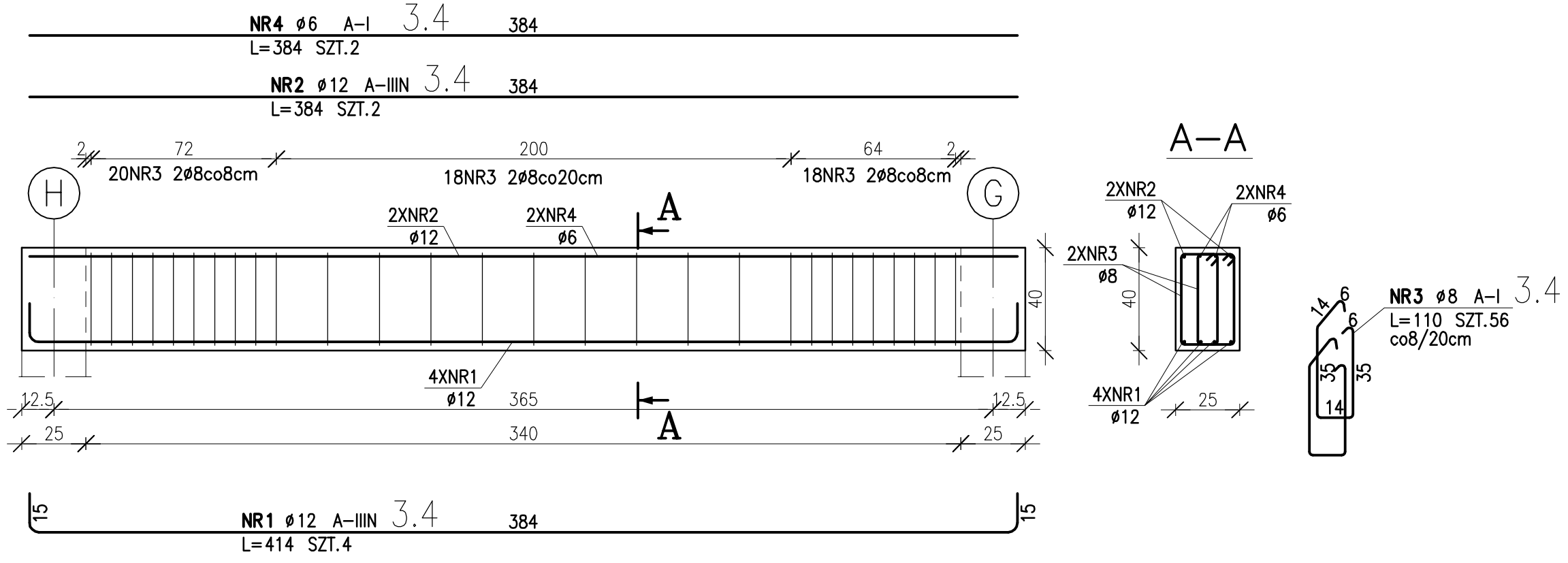

PODCIĄG POZ.3.5 25X40cm

WYKONAĆ 1X

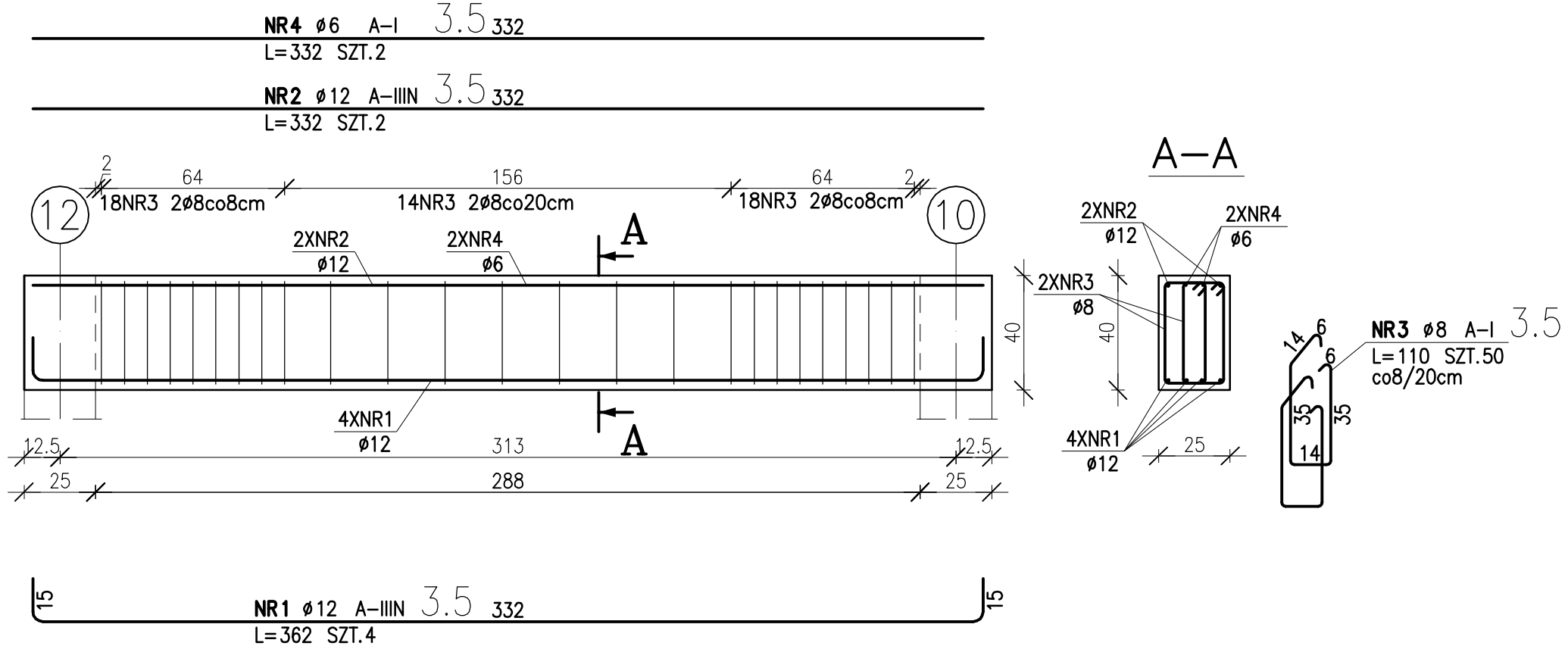

PODCIĄG POZ.3.6 25X40cm

WYKONAĆ 1X

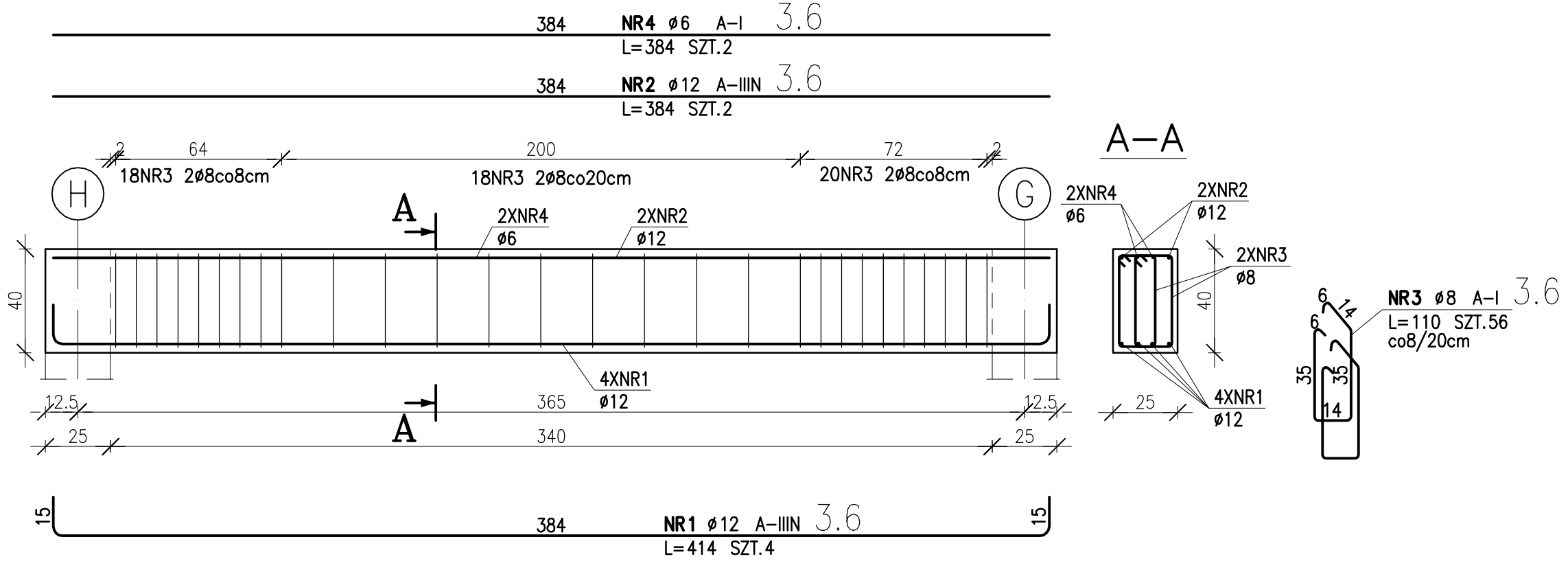

ZESTAWIENIE STALI

POZ.	NR PRĘTA	RODZAJ STALI	DŁUGOŚĆ [cm]	LICZBA SZTUK	DŁ. ŁĄCZNA [m]					UWAGI
					A–I		A–IIIN			
					ø6	ø8		ø12		
3.4	1	ø12 A–IIIN	414	4				16.56		
	2	ø12 A–IIIN	384	2				7.68		
	3	ø8 A–I	110	56		61.6				
	4	ø6 A–I	384	2	7.68					
DŁUGOŚĆ RAZEM [m]					7.68	61.6		24.24		
MASA JEDNOSTKOWA [kg/m]					0.222	0.395		0.888		
MASA [kg]					1.7	24.33		21.53		
MASA OGÓŁEM [kg]					47.56					
WYKONAĆ: x 1					47.56					

UWAGA : Wszystkie wymiary prętów podawane są w osiach prętów.

ZESTAWIENIE STALI

POZ.	NR PRĘTA	RODZAJ STALI	DŁUGOŚĆ [cm]	LICZBA SZTUK	DŁ. ŁĄCZNA [m]					UWAGI
					A–I		A–IIIN			
					ø6	ø8		ø12		
3.5	1	ø12 A–IIIN	362	4				14.48		
	2	ø12 A–IIIN	332	2				6.64		
	3	ø8 A–I	110	50		55				
	4	ø6 A–I	332	2	6.64					
3.6	1	ø12 A–IIIN	414	4				16.56		
	2	ø12 A–IIIN	384	2				7.68		
	3	ø8 A–I	110	56		61.6				
	4	ø6 A–I	384	2	7.68					
DŁUGOŚĆ RAZEM [m]					14.32	116.6		45.36		
MASA JEDNOSTKOWA [kg/m]					0.222	0.395		0.888		
MASA [kg]					3.18	46.06		40.28		
MASA OGÓŁEM [kg]					89.52					
WYKONAĆ: x 1					89.52					

UWAGA : Wszystkie wymiary prętów podawane są w osiach prętów.

otulina 2cm

BETON B30 (C25/30)
STAL A–IIIN (Rb500W)
STAL A–I (strzemiona)

archimedia

Pracownia: ul. Wolostyńska 4, 60-361 Poznań T/F: (061) 867 17 35, e-mail: archimedia@archimedia.com.p

Branża:	KONSTRUKCJA	Stadium dokumentacji:	WYKONAWCZY
Numer umowy:			
Inwestor:	GMINA KARPACZ UL. KONSTYTUCJI 3-GO MAJA 54 58-540 KARPACZ		
Nazwa inwestycji:	BUDOWA ADMINISTRACYJNEGO CENTRUM ZARZĄDZANIA MIASTA - ETAP I		
Adres inwestycji:	UL. OBROŃCÓW POKOJU 2A, 58-540 KARPACZ DZIAŁKA NR EWID. 281, 284/8, 284/3, 284/4, 284/6, 284/7, 266/514, OBRĘB KARPACZ 4		
Projektant:	inż.bud. Wiesław Janus	Nr uprawnień:	upr.arch.1123/88/Lo upr.konstr.590/84/Lo
		Podpis/pieczątka:	
Sprawdził:	mgr inż. Piotr Jachnik		upr.konstr. WKP/0214/POOOK/07
Treść rysunku:	PODCIĄGI POZ.3.4, POZ.3.6, POZ.3.6		

Data rozpoczęcia projektu:	Rysunek sporządził:	Data	Nr rysunku	Skala
Ostatnia modyfikacja:		06.2013	K-16	1:20

UWAGA! PROJEKT ARCHITEKTONICZNY ROZPATRYWAĆ ŁĄCZNIE Z PROJEKTAMI BRANŻOWYMI

© Wszelkie prawa zastrzeżone. Powielanie lub wykorzystywanie niezgodne z przeznaczeniem bez zgody właściciela dokumentacji zabronione